Parts Reference Guide
SK350-651E

SK350-651E 12100519

REPLACEMENT PARTS LIST - LISTA DE PARTES DE REPUESTO-ERSATZTEILLISTE-LISTE DE PIECES DE RECHANGE

Pos.	Part No.	BESCHREIBUNG	DESCRIPTION	DESIGNATION	DESCRIPCIÓN
1	14510111	KAPPEN SET	CAP SET	CAPUCHON KIT	CAPEZA KIT
2	14510112	FILTER EINHEIT	FILTER UNIT	FILTRE KIT	FILTRO KIT
3	14510113	MOTOR SET	MOTOR+FAN SET	MOTEUR KIT	MOTOR KIT
4	14510114	KOLBEN SET	PISTON SET	PISTON KIT	PISTÓN SET
5	14510115	GEHÄUSE SET	BODY SET	CORPS KIT	CUERPO KIT
6	14510116	BRENNKAMMER SET	COMBUSTION CHAMBER SET	CHAMBRE DE COMBUSTION KIT	CÀMARA COMBUSTIÓN KIT
7	14510117	HANDGRIFF SET	HANDLE SET	POIGNÉE SET	LA MANIIBRA EL JUEGO
8	14510118	MAGAZIN SET	MAGAZIN SET	MAGASIN KIT	LA REVISTA EL JUEGO
9	14510119	VENTILFEDER SET	REED VALVE SET	RESSORT ENSEMBLE	RESORTE, CONJ.
10	14509849	BATTERIE	BATTERY	BATTERIE	LA BATERIA
11	14509850	LADESTATION	CHARGER	CHARGEUR	EL CHARGADOR
12	14512572	MOTOR, KOMPL	MOTOR, COMPL	ENSEMBLE, MOTEUR DE VENTILATEUR	CONJ. MOTOR VENTILADOR
13	14509485	ROTOR, KOMPL.	ROTOR, COMPL.	VENTILATEUR	VENTILDOR
14	14512574	ZÜNDKERZE	SPARK PLUG	BOUGIE	BUJÁ
15	14512576	ZÜNDKABEL	SPARK PLUG LEAD	FIL DE BOUGIE	CABLE DE IGNICIÓN
16	14509494	SCHALLDÄMPFER	SILENCER	FILTRE	FILTRO
17	14509493	VENTILFEDER	REED VALVE	RESSORT	RESORTE
18	14509492	O - RING	O - RING	JOINT TORQUE	ARO TORICO
19	14509488	KOLBENRING	PISTON RING	SEGMENT DE PISTON	ARO DEL PISTON
20	14512577	MIKROSCHALTER	MICRO SWITCH	MICRORUPTEUR	MICROINTERRUPTOR
21	14512546	BATTERIEKONTAKT	BATTERIE CONTACT	CONTACT AVEC LA BATTERIE	BATERÍA DE CONTACTO
22	14512580	DRUCKFEDER	COMPRESSION SPRING	RESSORT À PRESSION	MUELLE DE PRESIÓN
23	14512561	SCHUTZKAPPE	SAFETY COVER	PROTECTEUR	TAPA PROTECTORA
24	14512584	WIPPE, KOMPL	ROCKER COMPL	COUVERCLE DE PILE Á COMBUSTIBLE	CUBIERTA CÉLILA ENERG´TICA
25	14506891	SPANNHÜLSE	SPLIT PIN	DOUILLE FENDUE	PASADOR ELASTICO
26	14512585	SPANNHÜLSE	SPLIT PIN	DOUILLE FENDUE	PASADOR ELASTICO

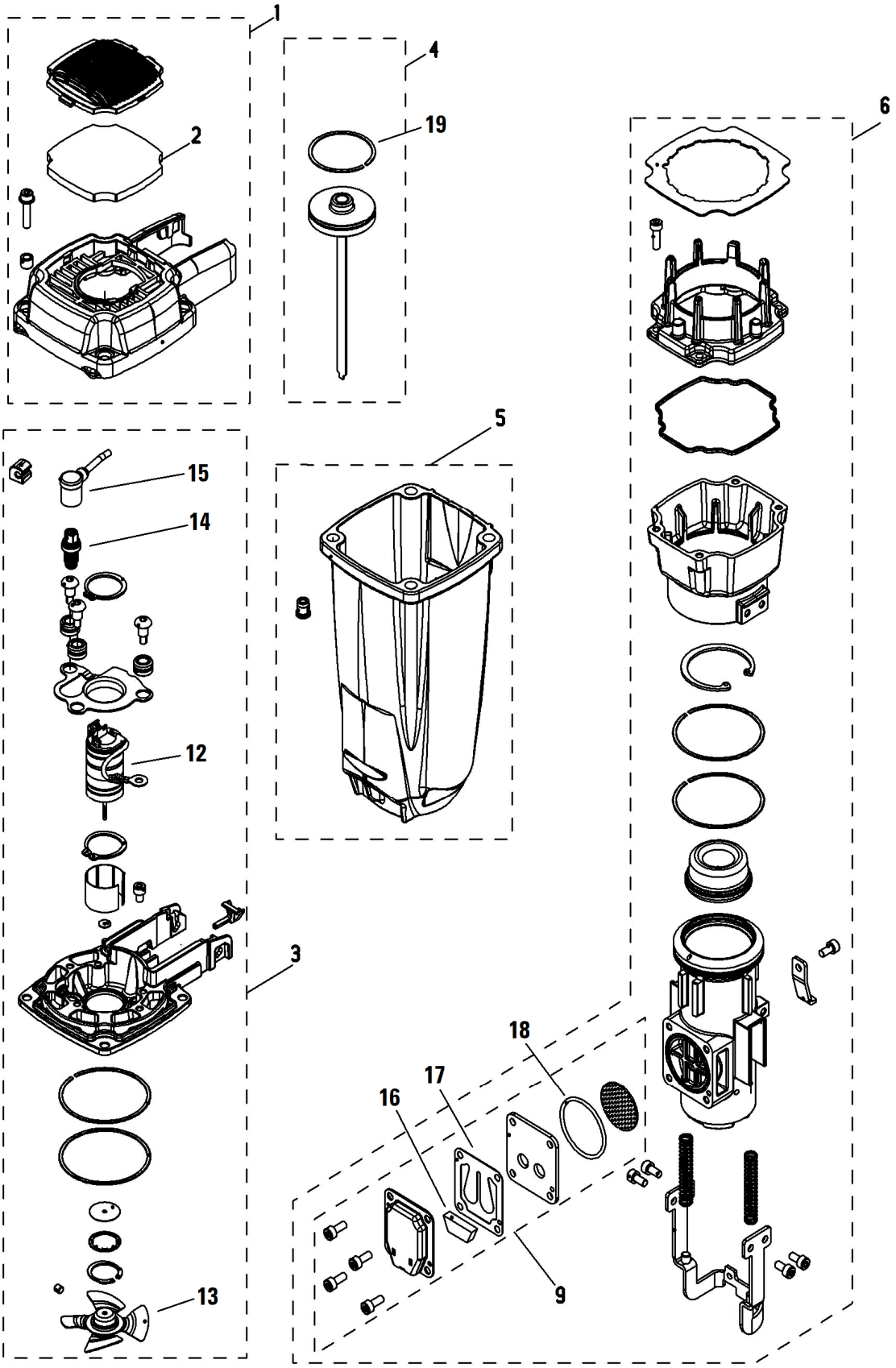
1
2
4
19
6
5
15
14
12
3
18
17
16
9
13

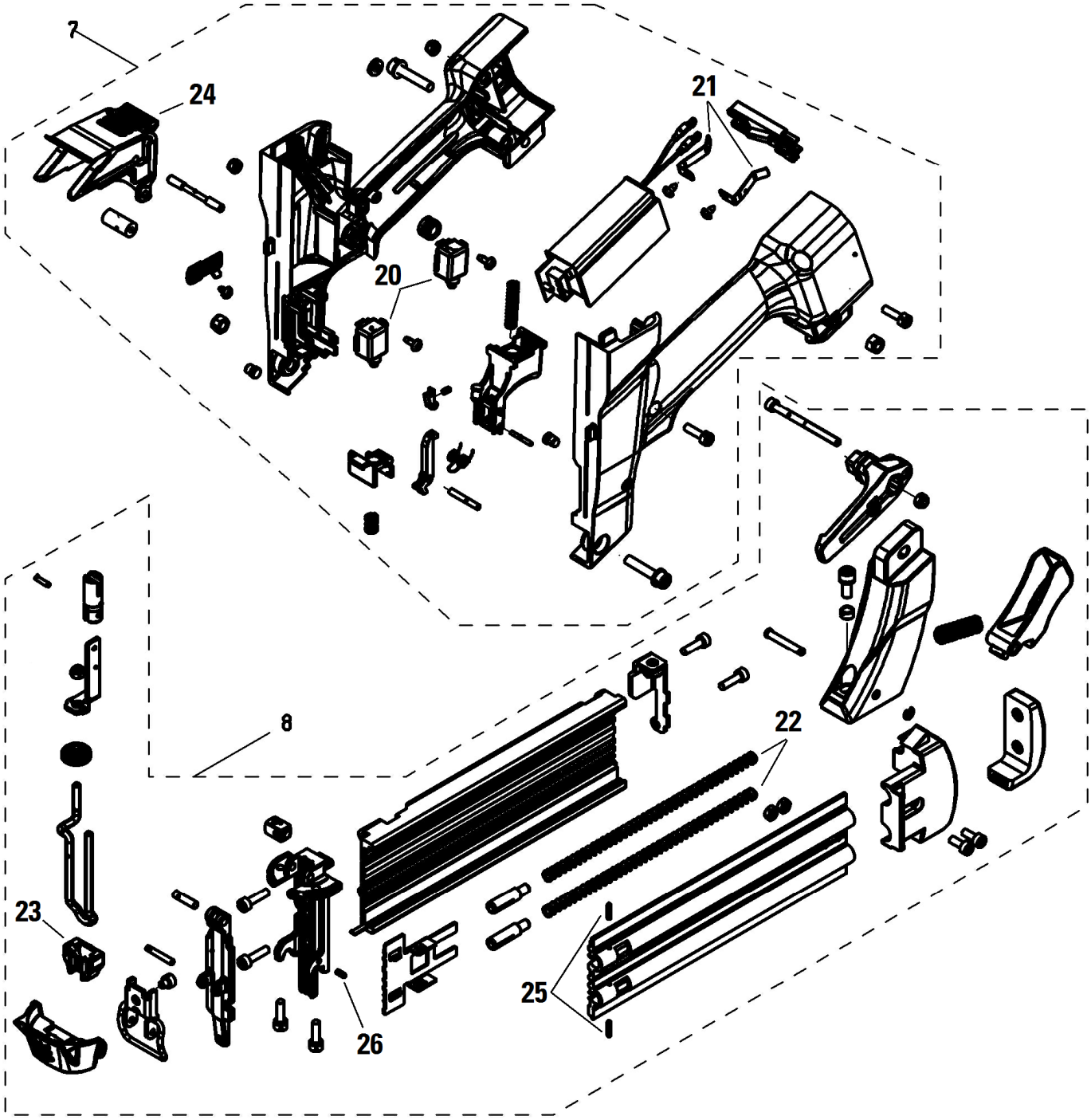
7
24
21
20
8
22
23
25
26

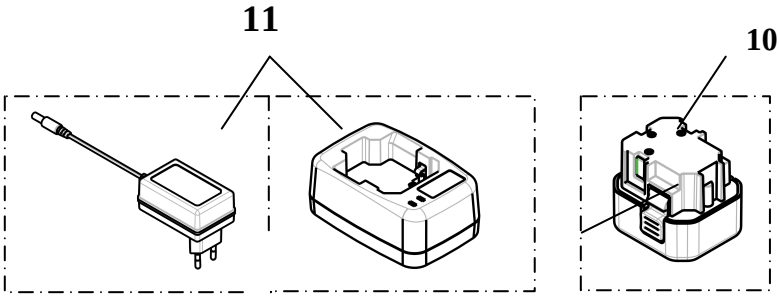
11
10